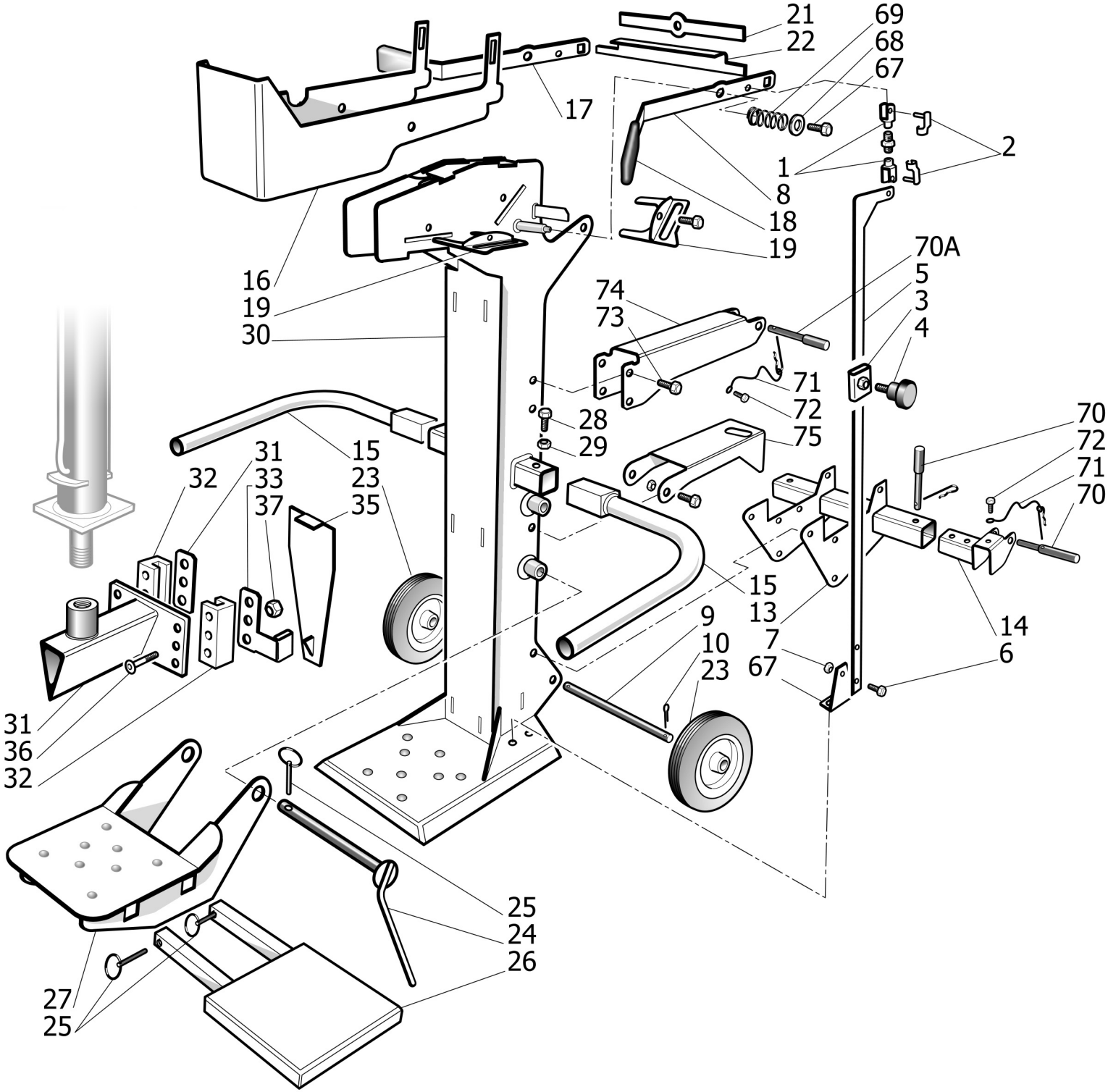
21
22
69
68
67
17
2
1
8
18
19
16
19
30
70A
5
3
4
74
73
71
72
28
29
75
70
72
71
70
31
33
37
32
15
23
35
15
13
9
10
23
7
67
14
6
31
36
32
25
24
26
27
25